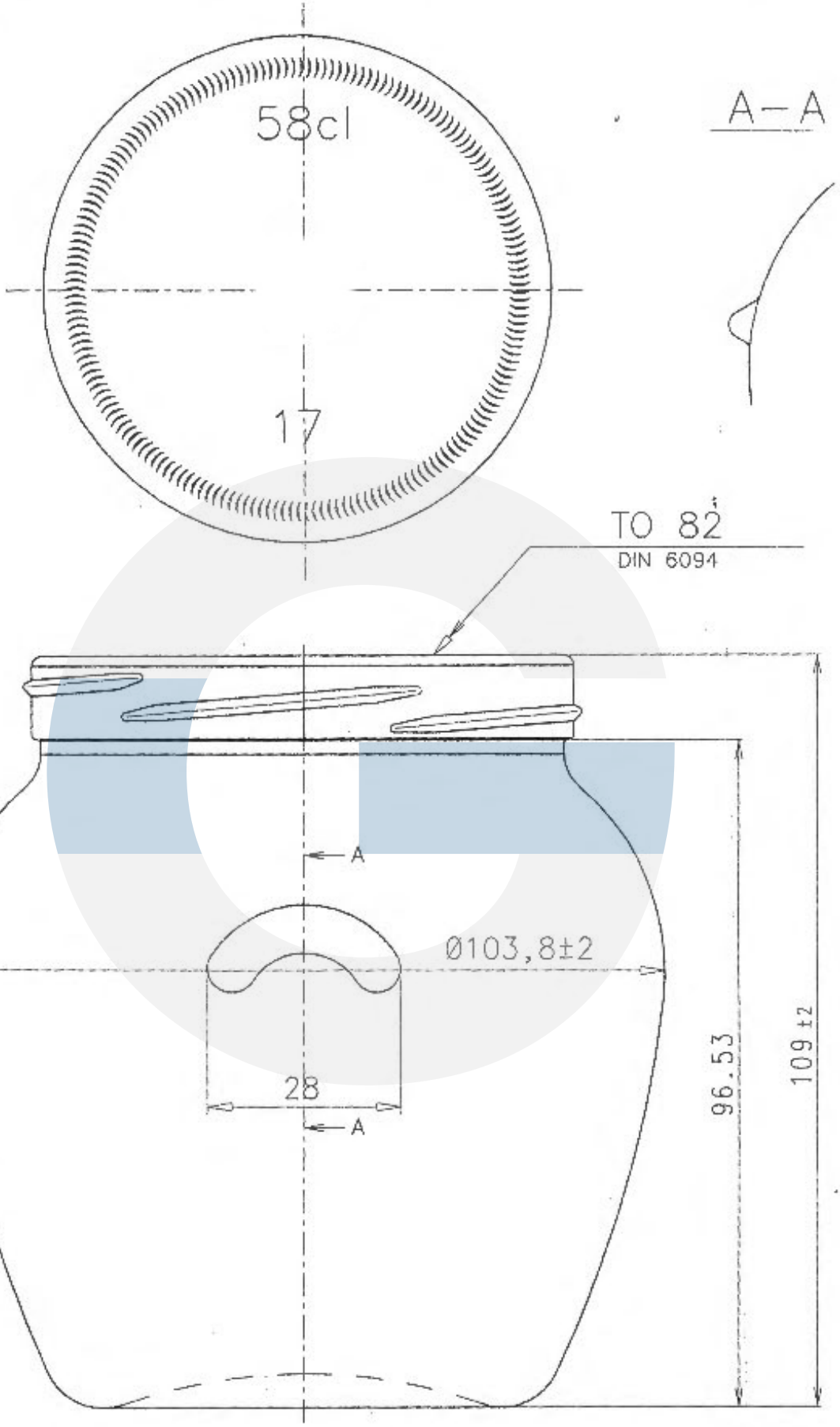

Амфора ОРЧО 58cl	кат. kod	170	
пълно бместимост brimful capacity cl 58±1	маса тегло	270±10	
CENTERGLASSLINE SPA	цвят color	бял flint	
	завърш finish	TO 82 DIN 6094	

All dimensions are in milimeters. Valid ones are only those inhdicated with tolerances.
Всички размери са изразени в милиметри. Единствено валидни са размерите с допуск са означени.

Property and shall not be disclosed to third parties without our permission.
Рубин АД не носи отговорност за нанесени корекции в профила на изделието от трети лица. Забранява се разпространението и предоставянето на този чертеж.
Взимо решения за промяна на формата.